DINATALE
BERTELLI SPA

25077 ROÈ VOLCIANO (Brescia) Italy
Sede legale: Via S. Pietro, 76 - Magazzino: Via S. Pietro, 120
Tel. +39 0365 63085 +39 0365 63293 - Fax +39 0365 63461
info@dinatale-bertelli.com - www.dinatale-bertelli.com

CILINDRI TELESCOPICI CON 5 SFILATE
TELESCOPIC CYLINDERS WITH 5 EXTENSIONS
TELESKOPZYLINDER MIT 5 STUFEN
ПЯТИСТУПЕНЧАТЫЕ ТЕЛЕСКОПИЧЕСКИЕ ЦИЛИНДРЫ

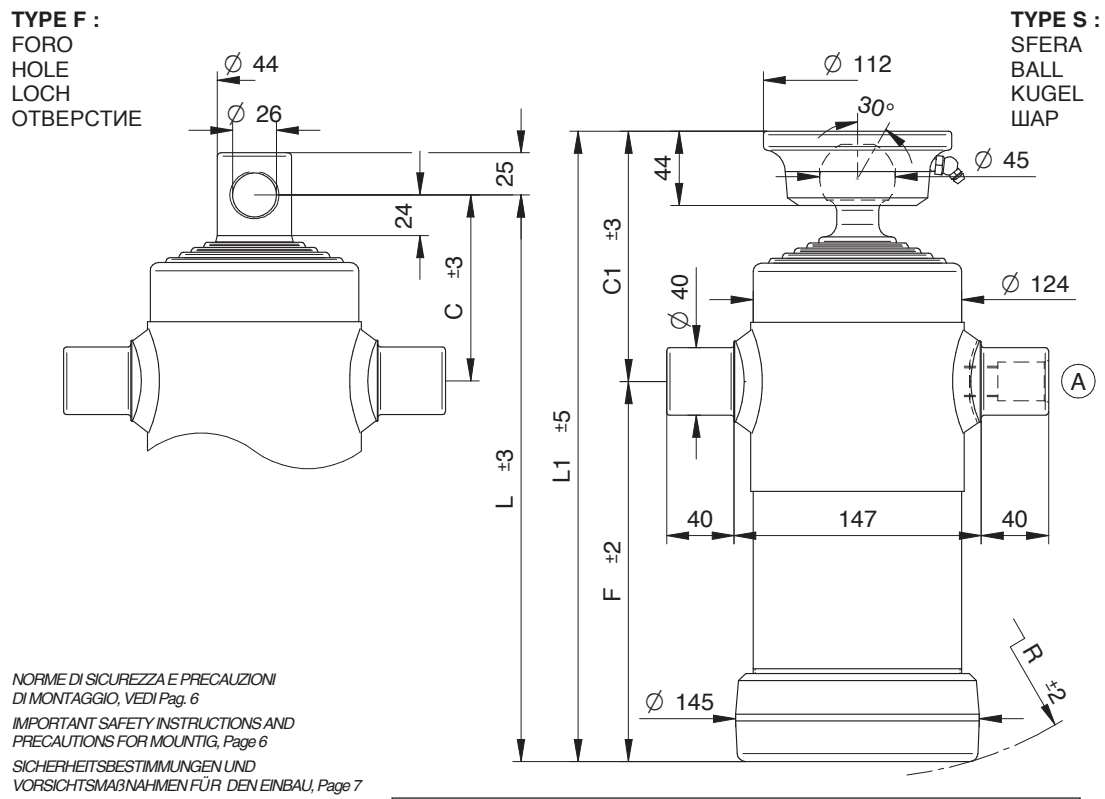

NORME DI SICUREZZA E PRECAUZIONI DI MONTAGGIO, VEDI Pag. 6

IMPORTANT SAFETY INSTRUCTIONS AND PRECAUTIONS FOR MOUNTIG, Page 6

SICHERHEITSBESTIMMUNGEN UND VORSICHTSMAßNAHMEN FÜR DEN EINBAU, Page 7

МЕРЫ ПО ОБЕСПЕЧЕНИЮ БЕЗОПАСНОСТИ И ИНСТРУКЦИЯ ПО ПРАВИЛЬНОМУ МОНТАЖУ. стр.7

*KIT GUARNIZIONI, SEALS KIT, DICHTUNGSSATZ, НАБОР ПРОКЛАДОК : **SGS046-107***

STANDARD

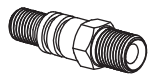

(A) 07000000 1/2 gas

OPTIONAL

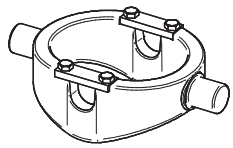

CULLA 3

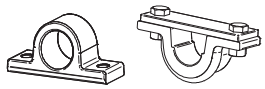

SUP040 *SUP040-A*

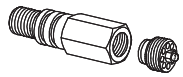

71720000 3/8 gas
71730000 1/2 gas

CH045-2414

PESO TOT. RIBALTABILE 8 Ton. a 180 bar
TOTAL WEIGHT TIP-UP 8 Ton. 180 bar

GESAMTGEWICHT ANHÄNGER 8 Ton. 180 bar
ПОЛНЫЙ ВЕС КУЗОВА 8 Тонн. при 180 бар

TIPO TYPE TYP ВИД	DISEGNO – DRAWING ZEICHNUNG – ЧЕРТЁЖ	CORSA – STROKE HUB – ХОД	Ø SFILATE mm / Ø EXTENSIONS mm / Ø STUFEN mm / Ø СТУПЕНИ mm									DIMENSIONI CILINDRO / CYLINDER DIMENSIONS / ZYLINDER ABMESSUNGEN / РАЗМЕРЫ ЦИЛИНДРА						L.sfilata – L. extension L. stufen – Ход ступени	Peso – Kg – Weight	Bec – кг. – Gewicht	Volume olio Lt. Amount of oil Lt. Ölinhalt Lt. Объём масла л.
			46 TON. 2,9	61 TON. 5,2	76 TON. 8,1	91 TON. 11,7	107 TON. 16,1	126 TON. 22,4	145 TON. 29,7	165 TON. 38,4	187 TON. 49,4	C	C¹	F	L	L¹	R		F	S	
3090	7480	**500**	●	●	●	●	●					100	140	95	195	235	125	150	17	18,5	2,5
3050	3361	**690**	●	●	●	●	●					110	150	155	265	305	172	210	22	23,5	3,5
3091	8585	**840**	●	●	●	●	●					110	150	185	295	335	200	240	23,5	25	4,5
3092	8590	**1040**	●	●	●	●	●					110	150	225	335	375	237	280	27,5	29	5
3093	8120	**1190**	●	●	●	●	●					110	150	255	365	405	265	310	29,5	31	6
3094	8695	**1490**	●	●	●	●	●					110	150	315	425	465	325	370	33,5	35	7,5
3095	9780	**2140**	●	●	●	●	●					110	150	445	555	595	450	500	43,5	45	10,8
3096	9785	**2490**	●	●	●	●	●					110	150	515	625	665	520	570	49	50,5	12,4
3097	8690	**1315**	●	●	●	●	●					110	150	280	390	430	290	335	30,5	32	7
3098	10750	**765**	●	●	●	●	●					110	150	170	280	320	185	225	23	24,5	3,9
3099	13685	**1855**	●	●	●	●	●					110	150	395	505	545	402	450	39	40,5	9,5

PRESSIONE MAX. DI ESERCIZIO 200 BAR – WORKING MAX. PRESSURE 200 BAR
MAX. BETRIEBSDRUCK 200 BAR – МАКСИМАЛЬНОЕ РАБОЧЕЕ ДАВЛЕНИЕ200 БАР

CARATTERISTICHE TECNICHE DATE A TITOLO PURAMENTE INDICATIVO E MODIFICABILI SENZA PREAVVISO - THESE TECHNICAL SPECIFICATIONS ARE ONLY APPROXIMATE VALUES AND MAY BE CHANGED WITHOUT ANY PREVIOUS NOTICE
DIESE TECHNISCHEN DATEN GELTEN NUR ALS RICHTWERTE UND KÖNNEN OHNE VORANMELDUNG GEÄNDERT WERDEN - ВЫШЕУКАЗАННЫЕ ТЕХНИЧЕСКИЕ ХАРАКТЕРИСТИКИ ЯВЛЯЮТСЯ ПРИБЛИЗИТЕЛЬНЫМИ И МОГУТ БЫТЬ ИЗМЕНЕНЫ БЕЗ ПРЕДВАРИТЕЛЬНОГО УВЕДОМЛЕНИЯ